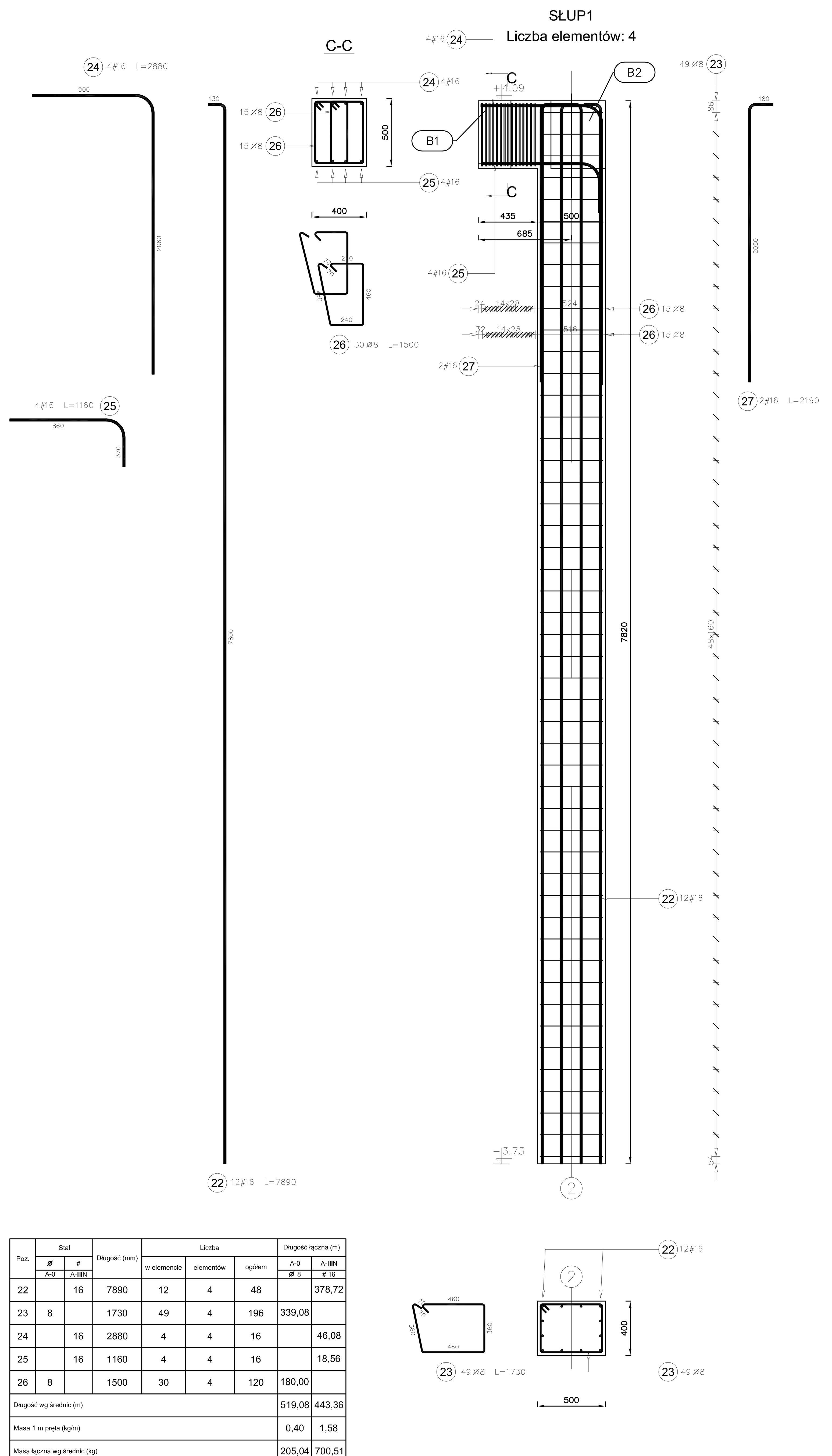

Poz.	Stal Ø A-0	Stal # A-IIIN	Długość (mm)	Liczba w elemencie	Liczba elementów	Liczba ogółem	Długość łączna (m) A-0 Ø 8	Długość łączna (m) A-IIIN # 16
22		16	7890	12	4	48		378,72
23	8		1730	49	4	196	339,08	
24		16	2880	4	4	16		46,08
25		16	1160	4	4	16		18,56
26	8		1500	30	4	120	180,00	
Długość wg średnic (m)							519,08	443,36
Masa 1 m pręta (kg/m)							0,40	1,58
Masa łączna wg średnic (kg)							205,04	700,51
Masa łączna wg gatunku stali (kg)							205,04	700,51
Ogółem (kg)							905,55	

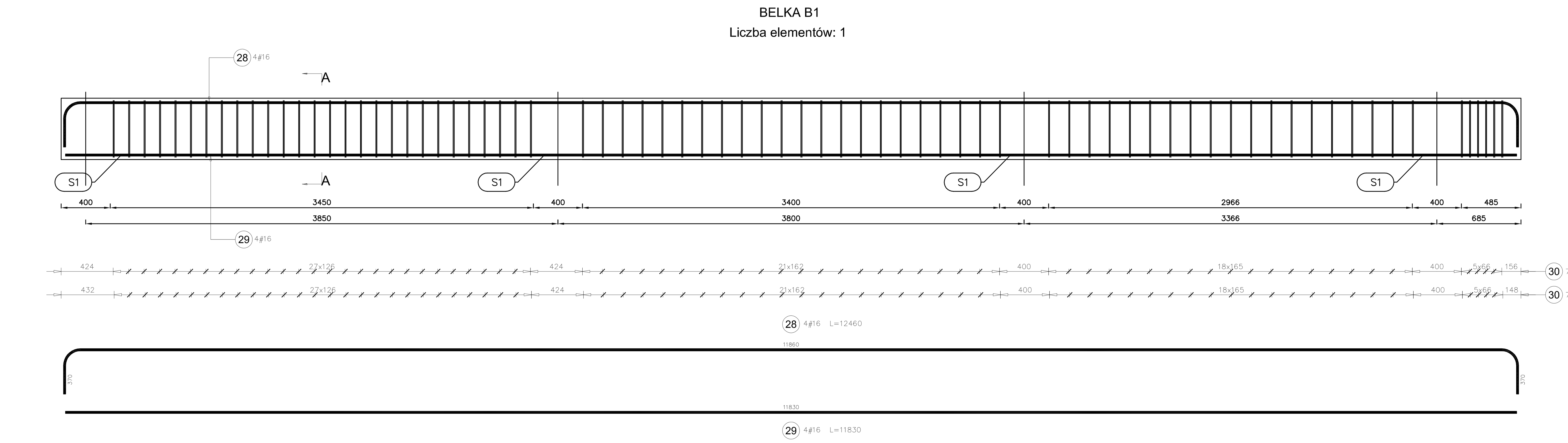

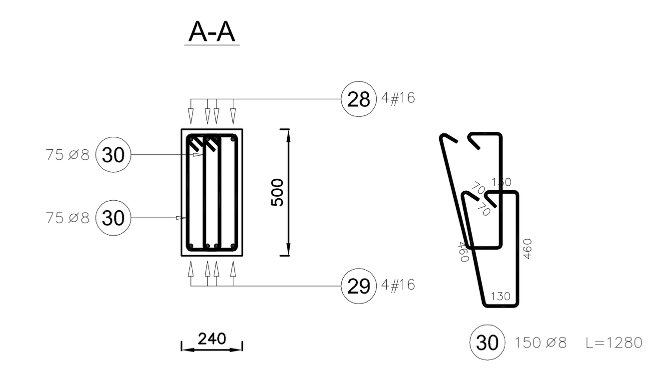

Elementy Nazwa	Elementy Liczba	Kształt pręta	Nr pręta	Średnica	Długość (m)	Liczba prętów w elemencie	Liczba prętów ogółem	Długość całkowita (m)	Masa (kg)	Masa ogólna (kg)
BELKA B1	1		28	16	12,46	4	4	49,84	78,75	229,35
			29	16	11,83	4	4	47,32	74,77	
			30	8	1,28	150	150	192,00	75,84	

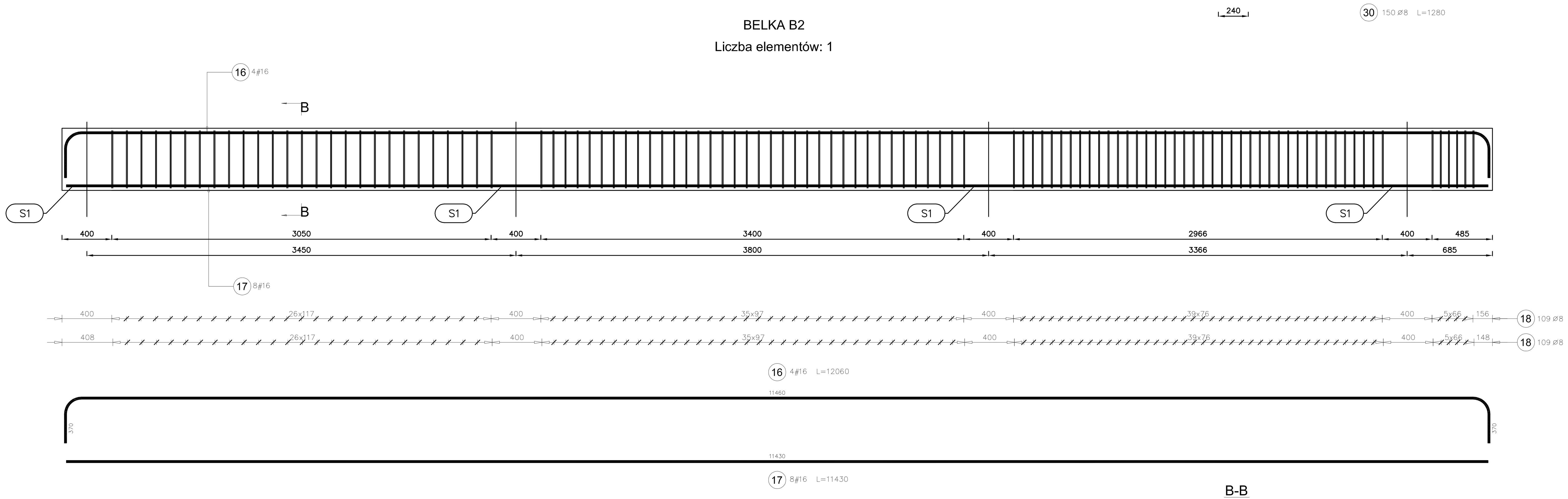

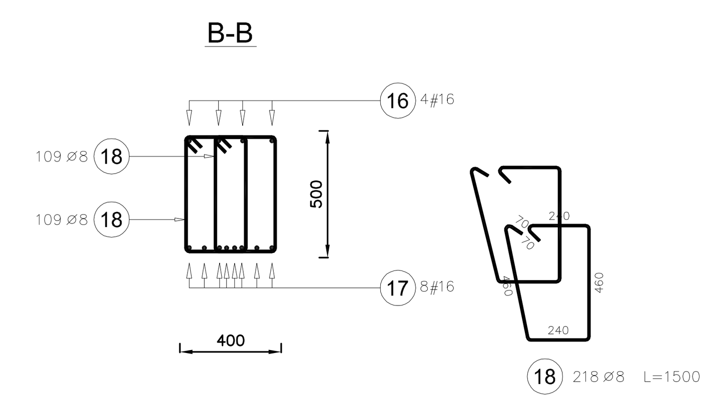

Elementy Nazwa	Elementy Liczba	Kształt pręta	Nr pręta	Średnica	Długość (m)	Liczba prętów w elemencie	Liczba prętów ogółem	Długość całkowita (m)	Masa (kg)	Masa ogólna (kg)
BELKA B2	1		16	16	12,06	4	4	48,24	76,22	349,86
			17	16	11,43	8	8	91,44	144,48	
			18	8	1,50	218	218	327,00	129,16	

ZAPEWIĆ MONOLITYCZNE POŁĄCZENIE ŚCIANY PIWNIC ZE SŁUPEM S1

BETON B- 10, STAL A 0
BETON B- 25, STAL AIIIN

UWAGA
1. Poziomy fundamentów przyjęto wg PB Architektury.
2. Dokumentacje rozpatrywać łącznie z PB Architektura oraz PW Konstrukcja.
3. W przypadku rozbieżności uzgadniać rozwiązania z Projektantem.

Wer.	Uwagi	Data	Podpis	Spr.

PRACOWNIA PROJEKTOWA VITARO

Inwestor:	Gmina Pomiechówek, ul. Szkolna 1a, 05-180 Pomiechówek	
Obiekt:	PROJEKT GMINNEGO PRZEDSZKOLA INTEGRACYJNEGO W POMIECHÓWKU	
Adres inwestycji:	05-180 Pomiechówek, ul. Nasielska 3	
Nazwa rysunku:	SŁUP S1 , BELKI B1, B2	
Projektant:	mgr inż.Krzysztof Kaczmarek upr.bud.nr UAN.V.8388(15)/88 ŁOD/BO/0868/02	Podpis:
Asystent:	mgr inż. Sławomir Paluch upr.bud.nr UAN.V.8388(14)/88 ŁOD/BO/0838/02	Podpis:
Sprawdzający:	mgr inż. Maciej Nowakowski upr.bud.nr BP.IV-10220/83/78 ŁOD/BO/1041/02	Podpis:
Nr rysunku: K-5.1	Skala: 1:25	Branża: KONSTRUKCJA / Data: XII 2012r